モーターの組み立て方

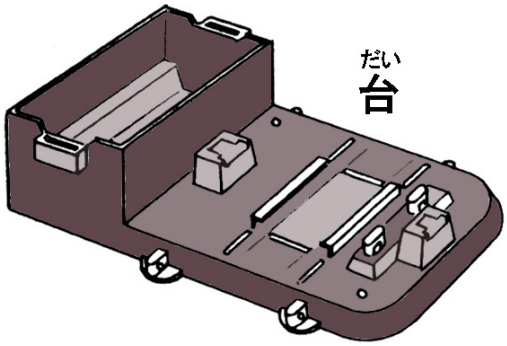

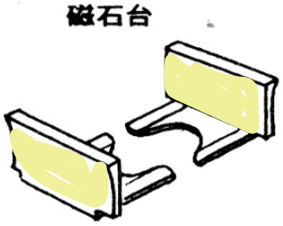

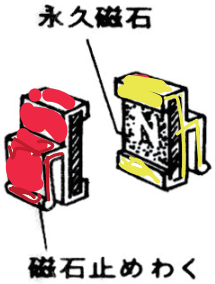

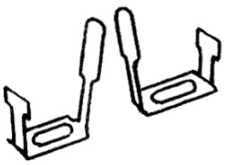

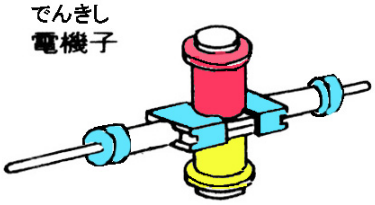

エナメル線（約6.6m）

配線用	20cm	×２本	にわけて切る
〃	15cm	×１本	
電機子用	3m	×１本	

（どのエナメル線も両はしのエナメルを紙やすりでとっておく。）

エナメル線をカット

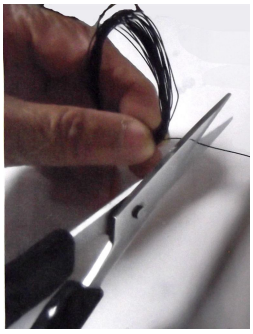

エナメル線を電機子に巻く

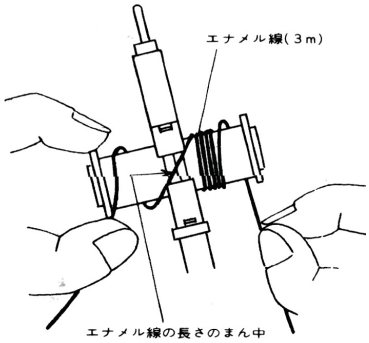

コイルに電流を流すと磁石として働くことを確かめよう。

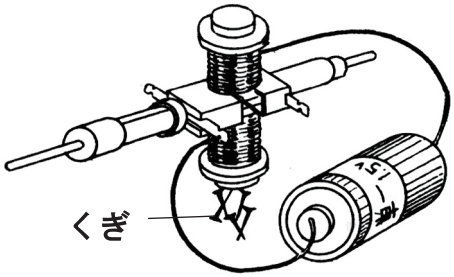

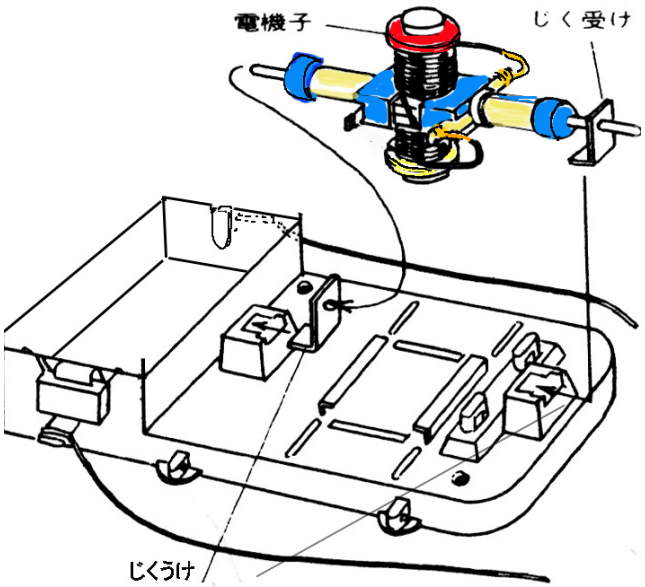
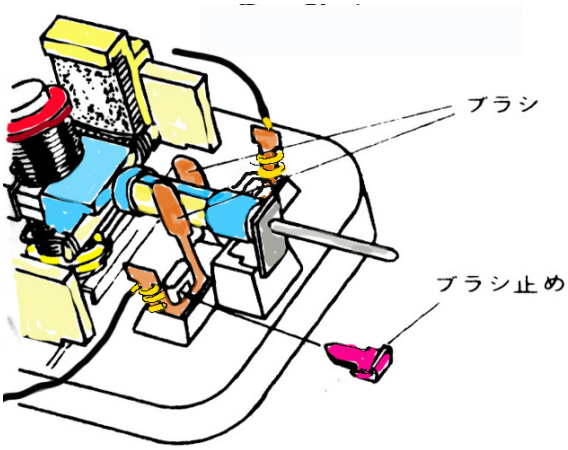
ブラシの取り付け